PRODUCED BY AN AUTODESK EDUCATIONAL PRODUCT

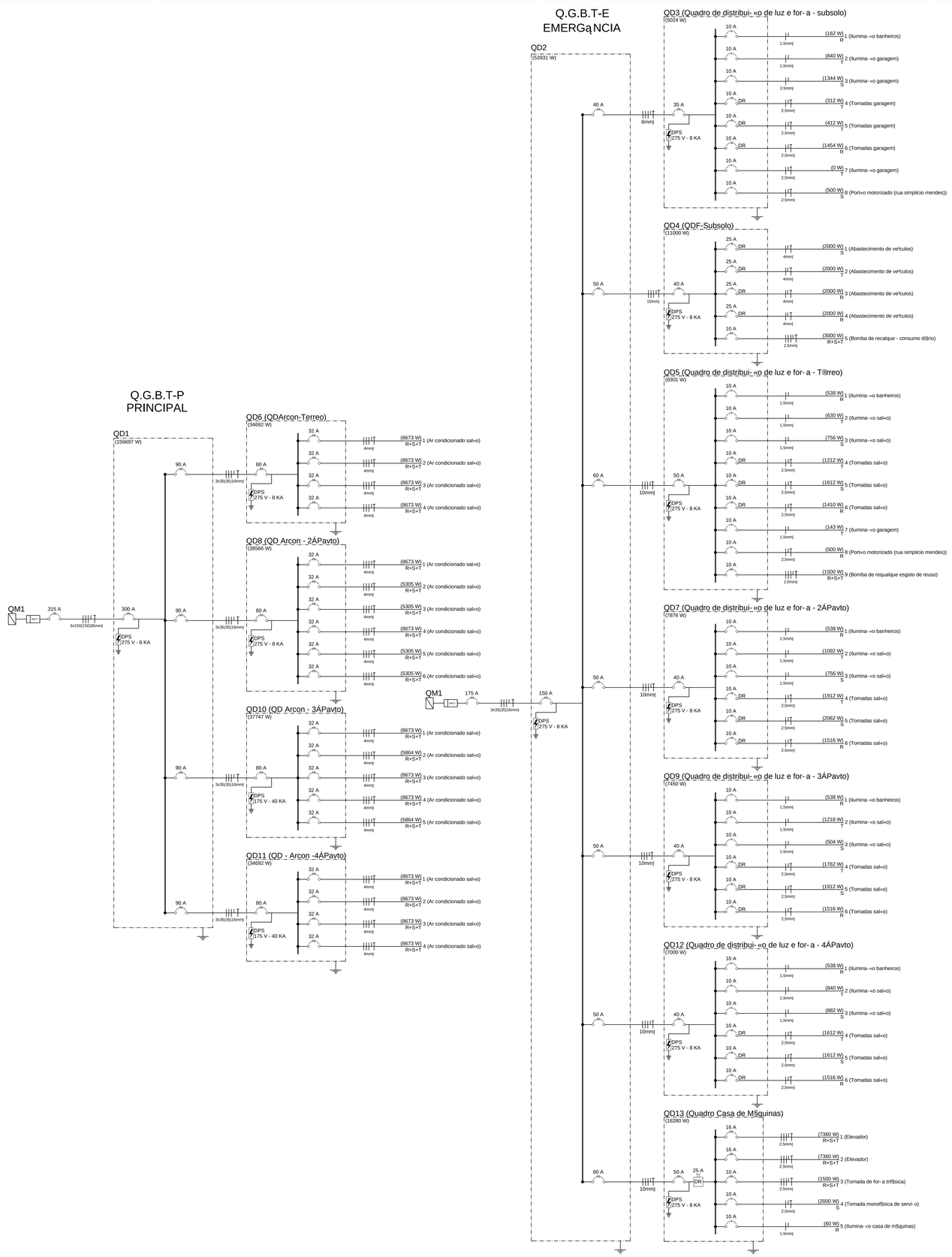

Esquema Vertical

Sem Escala

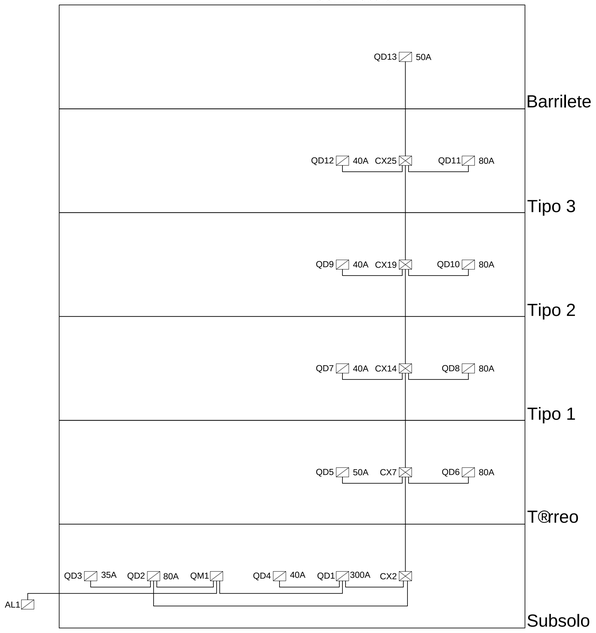

Quadro	Descri- «o	Esquema	V (V)	Pot. total. (W)	Pot. - R (W)	Pot. - S (W)	Pot. - T (W)	Demanda total (VA)	Demanda - R (VA)	Demanda - S (VA)	Demanda - T (VA)	Se- «o (mm|)	Disj (A)	Conduto
QD1	QGBT-P	3F+N+T	380 / 220 V	156697	53566	51566	51566	144546	48689	47929	47929	150	300.0	4 x ß3"
QD2	QGBT-E	3F+N+T	380 / 220 V	53931	16193	19847	17892	37808	9981	12300	15527	35	150.0	ß3"
QD3	Quadro de distribui- «o de luz e for- a - subsolo	3F+N+T	380 / 220 V	5024	1616	1844	1564	4882	1645	1638	1599	06	35.0	ß2"
QD4	QDF-Subsolo	3F+N+T	380 / 220 V	11000	5000	3000	3000	4747	2089	1329	1329	10	40.0	ß2"
QD5	Quadro de distribui- «o de luz e for- a - T®rreo	3F+N+T	380 / 220 V	8301	2948	2868	2485	7963	2728	2828	2407	10	50.0	ß2"
QD6	QDArcon-Terreo	3F+N+T	380 / 220 V	34692	11564	11564	11564	45349	15116	15116	15116	35	80.0	ß2"
QD7	Quadro de distribui- «o de luz e for- a - 2ÁPavto	3F+N+T	380 / 220 V	7876	2054	2818	3004	8467	2301	2983	3183	10	40.0	ß2"
QD8	QD Arcon - 2ÁPavto	3F+N+T	380 / 220 V	38566	12855	12855	12855	50413	16804	16804	16804	35	80.0	ß2"
QD9	Quadro de distribui- «o de luz e for- a - 3ÁPavto	3F+N+T	380 / 220 V	7450	2054	2416	2980	8036	2301	2570	3164	10	40.0	ß2"
QD10	QD Arcon - 3ÁPavto	3F+N+T	380 / 220 V	37747	12582	12582	12582	49342	16447	16447	16447	35	80.0	ß2"
QD11	QD - Arcon -4ÁPavto	3F+N+T	380 / 220 V	34692	11564	11564	11564	45349	15116	15116	15116	35	80.0	ß2"
QD12	Quadro de distribui- «o de luz e for- a - 4ÁPavto	3F+N+T	380 / 220 V	7000	2054	2494	2452	7586	2301	2664	2620	10	40.0	ß2"
QD13	Quadro Casa de M§quinas	3F+N+T	380 / 220 V	18280	5467	7407	5407	8661	2649	3386	2626	10	50.0	ß1.1/2"
	TOTAL	3F+N+T	380 / 220 V	210628	69758	71412	69457	182354	58669	60229	63456			

CONFIGURA€eO DA IMPRESSeO

COR	CANETA	LARGURA
01 RED	7	0,10
02 YELLOW	7	0,30
03 GREEN	7	0,30
04 CIAN	7	0,35
05 BLUE	7	0,35
06 MAG.	7	0,30
07 WHITE	7	0,10
08 e 09	7	0,10
15	7	0,35
DEMAIS	7	0,10

RESP. TÉCNICO CONSTRUÇÃO

PROJETO ELÉTRICO

FRANCISCO DAS CHAGAS FILHO
CREA: 190.135.994-8

PROPRIETÁRIO

ADRIANO MELO
OFICINA DA ARQUITETURA
www.adrianomelo.com.br

SEBRAE

PROJETO

EDIFÊCIO PARA CURSOS PREPARATč RIOS E ENSINO T£CNICO

PROJETO ELÉTRICO

DIAGRAMA UNIFILAR

Data: SETEMBRO/16

Esc. de plotagem: 1/100

Arquivo: SEBRAE-IE

Prancha: 01/01

Desenhista colaborador:

Rua 24 de Janeiro, 416 Centro/N - CEP 64000-230 - Teresina PI Fone: (86)3221 2775 - Fax: (86) 3221 7868
www.adrianomelo.com.br e-mail: adrianomelo@adrianomelo.com.br

ESTE PROJETO, ASSIM COMO TODAS AS INFORMAÇÕES NELE CONTIDAS ESTÃO PROTEGIDOS POR NORMAS INTERNACIONAIS DE COPYRIGHT, NÃO PODENDO, PORTANTO, SER REPRODUZIDO A QUALQUER TITULO, TAMPOUCO FORNECIDO A TERCEIROS, SEM A AUTORIZAÇÃO DO AUTOR.

PRODUCED BY AN AUTODESK EDUCATIONAL PRODUCT

PRODUCED BY AN AUTODESK EDUCATIONAL PRODUCT

PRODUCED BY AN AUTODESK EDUCATIONAL PRODUCT